WERMA
SIGNALTECHNIK

Nouveautés 2011/12

En un coup d'œil : les nouveautés 2011/12

Embase avec interface USB pour Kombi*SIGN* 71 4
Colonne lumineuse monobloc à LEDs KOMPAKT 71 avec interface USB 5

Wireless Information Network (WIN) 6
Kombi*SIGN* 71 Reflect pour utilisation en Amérique du Nord 7

Équerre simple incl. joint plastique pour Kombi*SIGN* 70+71 et KOMPAKT 71 8

Feu encastrable à LED (multicolore) 9

Feu flash pour tunnels 10

Feu flash en 10 à 60 V AC/DC 11

Feu à LEDs en 48 V AC 12

Equerre de fixation pour feux (à LEDs) 839 13

Feu fixe à LEDs ATEX 14

Feu flash ATEX 15

Double flash à LEDs ATEX 16

Feu flash à LEDs - EVS ATEX 17

Feu tournant à LEDs ATEX 18

Feu tournant halogène ATEX 19

640 Embase avec interface USB pour Kombi*SIGN* 71

Commande directe de l'élément de signalisation par la prise USB

- Commande directe de la colonne lumineuse par la prise USB
- Commande par DLL (Dynamic Link Library) ou VCP (Virtual-COM-Port)
- Raccordement au logiciel spécifique client possible, sans difficulté
- Aucune alimentation électrique ou matériel supplémentaire nécessaire
- Pour piloter jusqu'à cinq colonnes de cinq étages

Jusqu'à cinq colonnes lumineuses de cinq étages peuvent être pilotées

CARACTÉRISTIQUES TECHNIQUES:

Dimensions (Ø x H):	70 mm x 36 mm
Matériau:	PA-GF, résistant aux chocs
Fixation:	Fixation sur tube
Câblage:	USB
Alimentation:	Embase : USB (5 V DC) Éléments de signalisation : 24 V DC
Consommation:	90 mA à 24 V =
Montage:	Fourni avec logiciel de démonstration, pilotes, manuel et câble USB de raccordement (longueur 1,8 m)
Convient pour:	Windows 2000 service pack 4, Windows XP, Windows Vista ou Windows 7. Également pour les systèmes d'exploitation Windows Server et Windows CE.

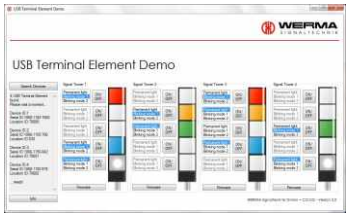

Le logiciel de démonstration très clair est fourni

RÉFÉRENCES:

Embase avec interface USB	640 840 00

Les données techniques et les références de commande des éléments de signalisation correspondants se trouvent sur le site www.werma.com ou dans notre catalogue général à partir de la page 18.

ACCESSOIRES:

Vous trouverez les accessoires correspondants en page 5.

SCHÉMAS:

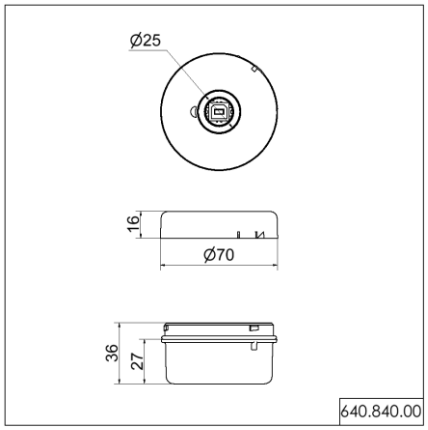

697 Colonne lumineuse monobloc à LEDs KOMPAKT 71 avec interface USB

Colonnes de signalisation à LEDs monobloc KOMPAKT 71 avec embase USB intégrée

- Colonne de signalisation monobloc avec embase USB intégrée
- Commande directe des colonnes de signalisation par interface USB
- Commande par DLL (Dynamic Link Library) ou VCP (Virtual-COM-Port)
- Raccordement au logiciel aisé
- Aucune alimentation électrique ou matériel supplémentaire nécessaire

CARACTÉRISTIQUES TECHNIQUES:

Durée de vie jusqu'à 50.000 h

Dimensions (Ø x H):	70 mm x 175 mm
Matériau:	Optiques : PC Embase : PA-GF, résistant aux chocs
Fixation:	Fixation sur tube
Câblage:	USB
Alimentation:	USB (5 V DC)
Montage:	Fourni avec logiciel de démonstration, pilotes, manuel et câble USB de raccordement (longueur 1,8 m)
Convient pour:	Windows 2000 service pack 4, Windows XP, Windows Vista ou Windows 7. Également pour les systèmes d'exploitation Windows Server et Windows CE.

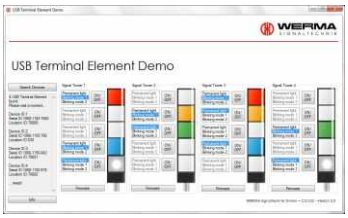

Le logiciel de démonstration très clair est fourni

RÉFÉRENCES:

KOMPAKT 71 (rouge/orange/vert) avec interface USB	**697 430 53**

ACCESSOIRES:

Pied avec tube intégré	**975 840 10**
Montage avec tube et pied pour tube (métal)	975 840 91

Tube Ø 25 mm, aluminium anodisé

100 mm de long	975 845 10	250 mm de long	975 840 25
400 mm de long	975 840 40	600 mm de long	975 840 60
800 mm de long	975 840 80	1000 mm de long	975 840 03

Commande directe par interface USB (Fourni sans ordinateur portable ni accessoires)

SCHÉMAS:

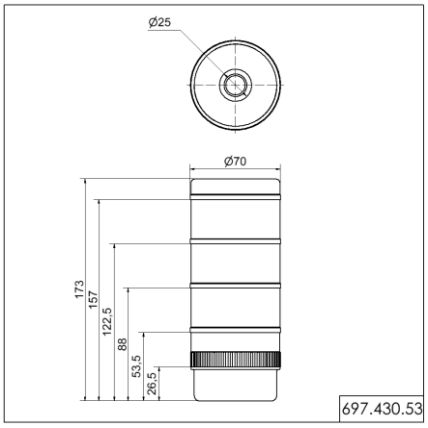

860 Wireless Information Network (WIN) pour utilisation en Amérique du Nord

La nouvelle version de WIN permet d'utiliser le système aux USA et au Canada

- Système de surveillance à distance des machines par radio
- Surveillance centralisée sur ordinateur de plusieurs machines

- Pour l'utilisation en Amérique du Nord
- Toutes les informations importantes concernant vos machines en un coup d'oeil
- Réduction du temps d'intervention, analyse des temps morts et baisse des coûts

WIN est un système sans fil de saisie de données machine peu coûteux (système MDE)

CARACTÉRISTIQUES TECHNIQUES:

Transmetteur WIN	
Dimensions (Ø x H):	70 mm x 65,5 mm
Boîtier:	Polycarbonat, noir
Câblage:	Dans l'embase
Tension:	24 V =
Consommation:	40 mA
Récepteur WIN	
Dimensions (L x H x D):	76 mm x 30 mm x 80 mm (sans antenne)
Boîtier:	ABS, noir
Câblage:	Par USB
Alimentation:	Par USB
Consommation:	< 100 mA
Convient pour:	Windows 2000, Windows XP, Windows Vista, Windows 7
Connexion radio	
Fréquence ISM:	915 MHz
Portée radio:	Jusqu'à 300 m (champ libre). Chaque Transmetteur WIN remplit également la fonction de « répéteur » et étend ainsi la portée radio maximale WIN jusqu'à maximum 900 m.

En préparation.

RÉFÉRENCES:

WIN complet dans Kombi*S/GN* 71 (pour l'utilisation en Amérique du Nord) **860 640 06**
Montage : Récepteur WIN, 3 transmetteurs WIN Kombi*S/GN* 71 (préconfigurés, intégrés dans la colonne lumineuse), 3 colonnes lumineuses Kombi*S/GN* 71 (éléments feux fixes à LEDs rouge, orange, vert, embase et pied avec tube intégré), logiciel

Système WIN pour Kombi*S/GN* 71 (pour utilisation en Amérique du Nord) **860 640 04**
Montage : Récepteur WIN, 3 transmetteurs WIN pour Kombi*S/GN* 71 (préconfigurés), logiciel

Transmetteur WIN pour Kombi*S/GN* 71 (pour utilisation en Amérique du Nord) **860 640 05**
Jusqu'à 50 transmetteurs WIN par réseau.

INFORMATION IMPORTANTE:

Attention : cette version de WIN est uniquement homologuée pour utilisation en Amérique du Nord.
Pour utilisation en Europe et d'autres pays, veuillez utiliser la version standard de WIN.
Vous trouverez celle-ci sur www.werma.com ou dans le catalogue général page 24.

SCHÉMAS:

Les schémas se trouvent sur www.werma.com ou dans notre catalogue général.

861 KombiSIGN 71 Reflect pour utilisation en Amérique du Nord

Nouvelle version de Reflect pour utilisation aux USA et au Canada

- Une surveillance simple des colonnes lumineuses qui ne se trouvent pas dans votre champ de vision
- Le renvoi d'informations est fait sur une colonne aux choix
- Réduction du temps d'intervention, et des coûts
- Pour utilisation en Amérique du Nord
- Aucun câblage supplémentaire
- Mise en service simple grâce aux modules préconfigurés

KombiSIGN reflect s'intègre rapidement et facilement dans des colonnes lumineuses existantes

CARACTÉRISTIQUES TECHNIQUES:

Transmetteur WIN	
Dimensions (Ø x H):	70 mm x 65,5 mm
Boîtier:	Polycarbonate, noir
Câblage:	Dans l'embase
Tension:	24 V =
Consommation:	40 mA
Récepteur WIN	
Dimensions (Ø x H):	70 mm x 65,5 mm (sans antenne)
Boîtier:	Polycarbonate, noir
Câblage:	Dans l'embase
Alimentation:	24 V =
Consommation:	40-90 mA
Connexion radio	
Fréquence ISM:	915 MHz
Portée radio:	Jusqu'à 300 m (champ libre). Chaque transmetteur est en même temps « Répéteur » et étend ainsi la portée radio maximum à 900 m maximum.

En préparation.

RÉFÉRENCES:

KombiSIGN 71 Reflect (pour utilisation en Amérique du Nord)	861 640 02

INFORMATION IMPORTANTE:

Attention : cette version de KombiSIGN Reflect est uniquement homologuée pour une utilisation en Amérique du Nord. Pour une utilisation en Europe et d'autres pays, veuillez utiliser la version standard de KombiSIGN Reflect. Vous trouverez celle-ci sur www.werma.com ou dans le catalogue général, page 23.

SCHÉMAS:

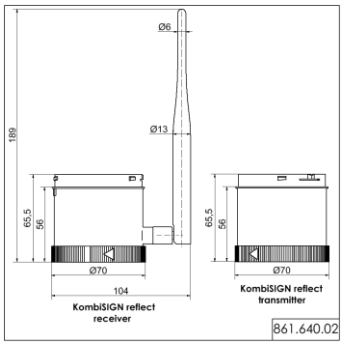

640/840 Équerre simple incl. joint plastique pour Kombi*SIGN* 70+71 et KOMPAKT 71

L'équerre de montage est optimisée avec son grand nombre de caractéristiques améliorées

- Équerre de fixation optimisée avec un grand nombre de caractéristiques améliorées
- Montage simple et rapide
- Guide de centrage pratique pour joint et élément de raccordement
- Entrée de câble perfectionnée
- Caractéristiques de perçage identiques, mêmes dimensions que l'équerre existante. Donc la position de la colonne lumineuse ne change pas

CARACTÉRISTIQUES TECHNIQUES:

Matériau:	PA A3X2G5, noir
Convient pour:	Kombi*SIGN* 70, Kombi*SIGN* 71, KOMPAKT 71
Installation:	Vis, joint pour l'embase, et joint le mural inclus

À l'aide de l´équerre de montage, les colonnes lumineuses s'installent rapidement et facilement

RÉFÉRENCES:

Équerre simple	**975 840 85**

LES AVANTAGES EN UN COUP D'ŒIL:

1

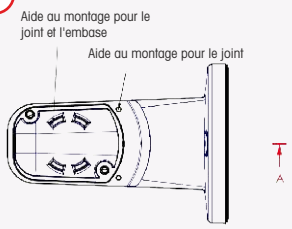

L'aide au montage pour le joint et l'embase permettent de simplifier la fixation

2

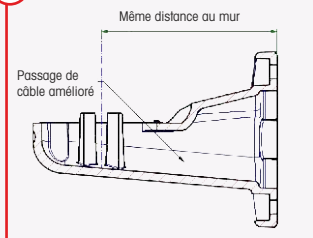

Passage de câble amélioré car il n'y a aucune arête inutile et aucun passage étroit

3

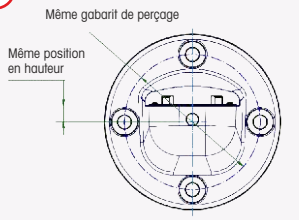

La position de la colonne de signalisation reste inchangée (hauteur et distance au mur ainsi que gabarit de perçage)

SCHÉMAS:

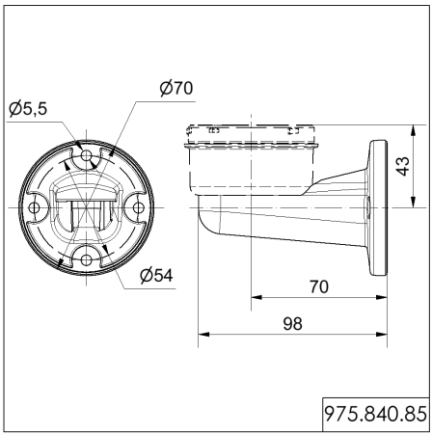

239 Feu encastrable à LED (multicolore)

La lampe à LED 239 à intégrer se distingue par avec sa durée de vie allant jusqu'à 50.000 heures

- 5 Couleurs en un seul feu
- Signalisation de plusieurs états, possible avec un seul feu
- Les couleurs peuvent être déclenchées par le bornier à l´arrière
- Logique de commande positive et négative
- La commande avec codage par bit permet de représenter les trois couleurs fondamentales avec seulement deux sorties de commande programmable

Durée de vie jusqu'à 50.000 h

CARACTÉRISTIQUES TECHNIQUES:

Dimensions (Ø x H):	50 mm x 22 mm (Hauteur de la partie en saillie)
Boîtier:	PC/ABS-Blend, noir
Calotte:	PC, transparent
Couleurs:	Rouge, orange, vert, blanc, bleu (multicolore)
Fixation:	Insertion dans perçage Ø 22,5 mm (M22 x 1,5 mm)
Câblage:	Bornier max. 0,5 mm²
Installation:	Incl. écrou et joint

5 couleurs en un feu : Rouge, orange, vert, blanc et bleu

RÉFÉRENCES:

Tension	24 V DC
Consommation	Max. 75 mA
Rouge/orange/vert/transparent/bleu (mulitcolore)	239 480 55

Installation facile (1 perçage M22)

INFORMATION IMPORTANTE:

Le feu à LED 239 convient parfaitement à des applications machines, des pupitres de commande, ou des armoires électriques.
Grâce au montage M22, il s'installe facilement dans un type de perçage.
Câblage simple avec bornier à vis.

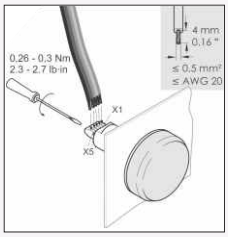

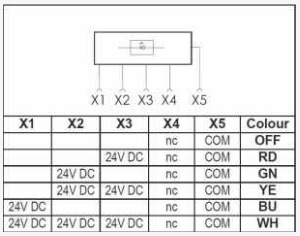

X1	X2	X3	X4	X5	Colour
			nc	COM	OFF
		24V DC	nc	COM	RD
	24V DC		nc	COM	GN
	24V DC	24V DC	nc	COM	YE
24V DC			nc	COM	BU
24V DC	24V DC	24V DC	nc	COM	WH

SCHÉMAS:

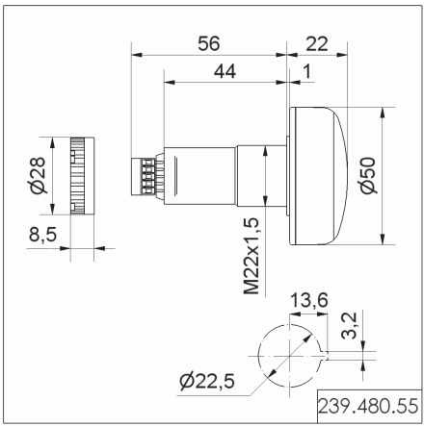

828 Feu flash pour tunnels

Cette variante du feu flash 828 a été spécialement conçue pour une utilisation dans des tunnels

- Feu flash pour tunnels
- Spécialement conçu pour un montage tête en bas
- Filtre de ventilation spécial pour empêcher l'entrée de l'humidité et la formation de condensation

CARACTÉRISTIQUES TECHNIQUES:

Dimensions (Ø x H):	98 mm x 137 mm
Boîtier:	PC/ABS-Blend
Calotte:	PC, transparent
Entrée de câble:	Diamètre max. de câble 5-7 mm
Fixation:	Fixation sur fond plat/sur équerre (Accessoires)
Câblage:	Bornier à vis avec protection 2,5 mm² protection des contacts selon VDE
Fréquence du flash:	Env. 1 Hz
Durée de vie:	4 x 10^6 éclairs

Une signalisation nette des voies d'évacuation peut sauver la vie en cas d'urgence

RÉFÉRENCES:

Tension	230 V AC
Consommation	140 mA
orange	828 370 68
transparent	828 470 68

ACCESSOIRES:

Équerre plastique pour montage mural	975 826 05
Panier de protection, chromé (uniquement si fixé sur fond plat)	975 826 03

SCHÉMAS:

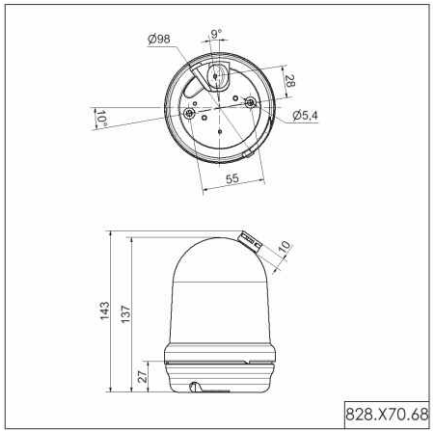

Le filtre de ventilation spécial empêche la formation de condensation à l'intérieur du feu

828 Feu flash en 10 à 60 V AC/DC

Le puissant feu flash est disponible dès à présent, avec une grande tolérance de tension (10 à 60 Volt AC/DC)

Equerre en PVC pour montage mural (accessoire)

Panier de protection robuste (accessoire) pour protection supplémentaire

NOUVEAU

- Feu flash avec tolérance de tension étendue de 10 à 60 V AC/DC
- Protection de la calotte : celle-ci ne peut être enlevée qu'avec l'utilisation d'outils
- Différentes tensions avec un seul produit
- Couvre différents secteurs d'application

CARACTÉRISTIQUES TECHNIQUES:

Dimensions (Ø x H):	98 mm x 137 mm
Boîtier:	PC/ABS-Blend
Calotte:	PC, transparent
Entrée de câble:	Diamètre max. de câble 5-7 mm
Fixation:	Fixation sur fond plat/sur équerre (Accessoires)
Câblage:	Bornier à vis avec protection 0,5-2,5 mm² protection des contacts selon VDE
Fréquence du flash:	Env. 1 Hz
Durée de vie:	4 x 10^6 éclairs

RÉFÉRENCES:

Tension	10-60 V AC/DC
Consommation	500-120 mA
rouge	828 180 70
orange	828 380 70
transparent	828 480 70

ACCESSOIRES:

Équerre plastique pour montage mural	975 826 05
Panier de protection, chromé (uniquement si fixation sur fond plat)	975 826 03

SCHÉMAS:

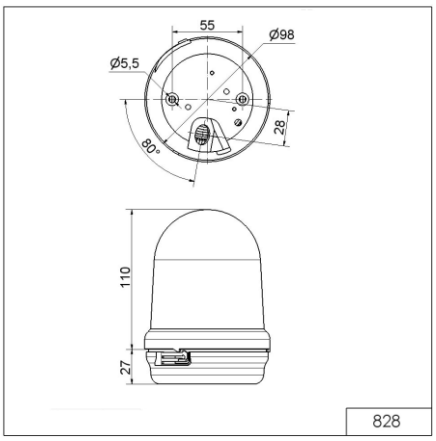

853 Feu à LEDs en 48 V AC

NOUVEAU

Dès à présent, le feu à LEDs carré de forme esthétique est aussi disponible en 48 Volt AC

- Feu fixe à LEDs, Double Flash à LEDs et Feu à LEDs EVS au design carré très esthétique
- Disponible dès à présent en variante 48 V AC
- Pour diverses applications et secteurs d'activité
- Optimal pour l'indication d'état dans le secteur du levage (grues, ponts roulants ...)

CARACTÉRISTIQUES TECHNIQUES:

Durée de vie jusqu'à 50.000 h

Dimensions (Ø x H):	85 mm x 85 mm x 72 mm
Boîtier:	Thermoplastique, noir
Calotte:	PC, transparent
Câblage:	Bornier à vis avec protection, max. 1,5 mm²
Entrée de câble:	Diamètre max. de câble 8 mm, presse-étoupe M 20 en option
Fixation:	Mural, fond plat et plafond
Equipement:	Huit entrées de câble M 20 pour une installation sans contre-écrou. Membrane élastique et étanche pour l'insertion des câbles sans outils. Option : presse-étoupe avec longueur de filetage ≤ 9 mm (pour IP 67)
Inclus dans la livraison:	Équerre arrière pour montage rapide (utilisation facultative)

Le connecteur (accessoire en option) permet d'associer rapidement et selon vos besoins plusieurs feux

RÉFÉRENCES:

	Feu fixe à LEDs	Double Flash à LEDs	Flash à LEDs EVS
Tension	48 V AC	48 V AC	48 V AC
Consommation	35 mA	95 mA	95 mA
rouge	853 100 66	853 110 66	853 120 66
vert	853 200 66	853 210 66	853 220 66
orange	853 300 66	853 310 66	853 320 66
transparent	853 400 66	853 410 66	853 420 66
bleu	853 500 66	853 510 66	853 520 66

ACCESSOIRES:

Connecteur pour plusieurs feux	975 853 01
Presse-étoupe M 20 x 1,5 mm, longueur de filetage 8 mm	975 853 02

Montage ultra-simple grâce à l'équerre de montage rapide

SCHÉMAS:

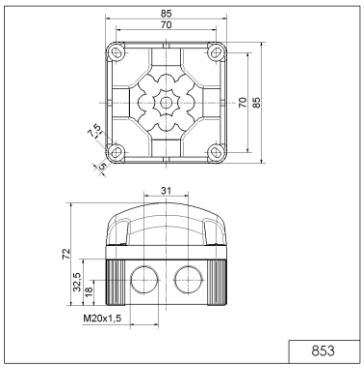

839 Equerre de fixation pour feux (à LEDs) 839

L´équerre de fixation stable est en acier inoxydable résistant à l'eau de mer (feu non inclus)

- L´équerre de fixation stable et robuste en acier inoxydable, recouvert de poudre thermostatique
- Montage rapide et simple des feux (à LEDs) sur le mur
- Résistance à l'eau de mer
- Raccordement très simple, même avec câble de grosse section grâce au déport par rapport au mur

CARACTÉRISTIQUES TECHNIQUES:

Dimensions (L x H x D):	160 mm x 49 mm x 240 mm
Matériau:	Acier inoxydable V2A, revêtement noir recouvert poudre thermostatique
Convient à:	Feu fixe à LEDs 839 (cf. catalogue, p. 126) Double Flash 839 (cf. catalogue, p. 144) Feu tournant 839 (cf. catalogue, p. 151) Feu rotatif à LEDs 839 (cf. catalogue, p. 152)
Montage:	Matériel de fixation inclus

Les données techniques et les références des feux (à LEDs) 839 se trouvent sur le site www.werma.com ou dans notre catalogue général actuel.

Grâce au grand déport par rapport au mur, il est même possible de brancher rapidement et facilement des câbles de grosse section

RÉFÉRENCES:

Equerre de fixation	975 839 02

SCHÉMAS:

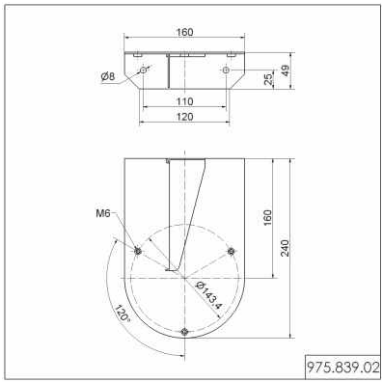

Les feux (à LEDs) 839 se distinguent par leur boîtier robuste en aluminium et l´indice de protection élevée IP 66/IP 67

729 Feu fixe à LEDs ATEX

Le feu à LEDs ATEX, se distingue par sa durée de vie allant jusqu'à 50.000 heures

- Zones « gaz » : Zone 1 et 2
- Zones « poussières » : Zone 21 et 22
- Boîtier de raccordement « e » pour câblage aisé
- Résistance à l'eau de mer
- Étrier de fixation intégré en acier inoxydable
- Plage de température antidéflagrante étendue de -50°C à +50°C (avec accessoires)

CARACTÉRISTIQUES TECHNIQUES:

Durée de vie jusqu'à 50.000 h

Dimensions (Ø x H):	139 mm x 214 mm
Boîtier:	Aluminium, revêtement noir, résistant à l'eau de mer
Calotte:	Verre borosilicaté renforcé
Fixation:	Montage sur surface plane, sur mur et plafond Étrier de montage intégré en acier inoxydable
Câblage:	Bornier CAGE CLAMP jusqu'à 2,5 mm²
Agréments:	II 2G Ex de IIC T6 Gb II 2D Ex tb IIIC T80°C Db

CE Ex 2G Zone 1 + 2 2D Zone 21 + 22 2,9 kg IP 66 +50°C -40°C

RÉFÉRENCES:

Tension	24 V DC	115 V/230 V AC
Consommation	< 150 mA	< 30 mA à 230 V AC
rouge	729 100 55	729 100 68
orange	729 300 55	729 300 68

Disponible à partir de janvier 2012.

La grille de protection robuste en acier inoxydable (accessoire) fournit une protection supplémentaire

ACCESSOIRES:

Bouchon M 20 x 1,5 mm²	975 729 02
Grille de protection en acier inoxydable	975 729 03
Presse-étoupe M 20 x 1,5 mm²	975 729 01
Presse-étoupe M 20 x 1,5 mm², métal Pour l'extension de la plage de température de -40 °C à -50 °C	975 729 04

SCHÉMAS:

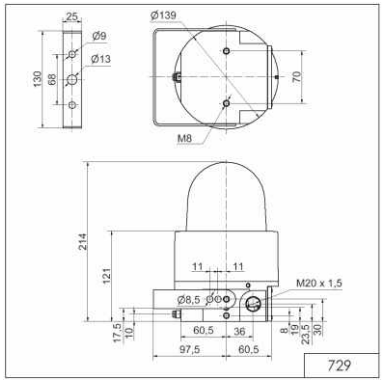

728 Feu flash ATEX

Feu flash très visible pour une utilisation dans des zones explosives gaz et poussière

- Zones « gaz » : Zone 1 et 2
- Zones « poussières » : Zone 21 et 22
- Feu à flash compact antidéflagrant
- Résistance à l'eau de mer
- Étrier de fixation intégré en acier inoxydable
- Plage de température antidéflagrante étendue de -50°C à +50°C (avec accessoires)

CARACTÉRISTIQUES TECHNIQUES:

Dimensions (Ø x H):	139 mm x 214 mm
Boîtier:	Aluminium, revêtement noir, résistant à l'eau de mer
Calotte:	Verre borosilicaté renforcé
Fixation:	Montage sur surface plane, au mur et au plafond Étrier de montage intégré en acier inoxydable
Câblage:	Bornier CAGE CLAMP jusqu'à 2,5 mm²
Puissance:	Env. 5 Ws
Fréquence du flash:	Env. 1 Hz
Durée de vie:	4 x 10^6 éclairs
Agréments:	II 2G Ex de IIC II 2D Ex tb IIIC

Etrier de fixation solide inclus, pour faciliter l'installation

RÉFÉRENCES:

Tension	24 V DC	230 V AC
Consommation	300 mA	150 mA
rouge	728 100 55	728 100 68
orange	728 300 55	728 300 68

Disponible à partir de janvier 2012.

ACCESSOIRES:

Bouchon M 20 x 1,5 mm²	975 729 02
Grille de protection acier inoxydable	975 729 03
Presse-étoupe M 20 x 1,5 mm²	975 729 01
Presse-étoupe M 20 x 1,5 mm², métal Pour l'extension de la plage de température de -30 °C à -50 °C	975 729 04

SCHÉMAS:

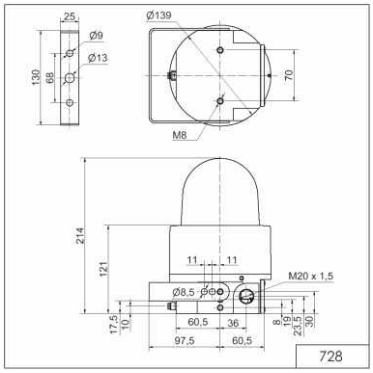

729 Double flash à LEDs ATEX

Le feu à LEDs ATEX longue durée de vie se distingué visibilité accrue

- Zones « gaz » : Zone 1 et 2
- Zones « poussières » : Zone 21 et 22
- Feu à LEDs compact ATEX avec double feu flash à visibilité accrue
- Résistance à l'eau de mer
- Boîtier de raccordement « e » pour câblage aisé
- Plage de température étendue de -50°C à +50°C (avec accessoires)
- Étrier de fixation intégré en acier inoxydable

CARACTÉRISTIQUES TECHNIQUES:

Durée de vie jusqu'à 50.000 h

Dimensions (Ø x H):	139 mm x 214 mm
Boîtier:	Aluminium, revêtement noir, résistant à l'eau de mer
Calotte:	Verre borosilicaté renforcé
Fixation:	Montage sur surface plane, au mur et au plafond Étrier de montage intégré en acier inoxydable
Câblage:	Bornier CAGE CLAMP jusqu'à 2,5 mm²
Agréments:	II 2G Ex de IIC II 2D Ex tb IIIC

CE Ex 2G Zone 1 + 2 2D Zone 21 + 22 2,9 kg IP 66 +50°C -40°C

La grille de protection robuste en acier inoxydable (accessoire) fournit une protection supplémentaire

RÉFÉRENCES:

Tension	24 V DC	115 V/230 V AC
Consommation	130 mA	130 mA à 230 V AC
rouge	729 150 55	729 150 60
orange	729 350 55	729 350 60

Disponible à partir d´avril 2012.

ACCESSOIRES:

Bouchon M 20 x 1,5 mm²	975 729 02
Grille de protection acier inoxydable	975 729 03
Presse-étoupe M 20 x 1,5 mm²	975 729 01
Presse-étoupe M 20 x 1,5 mm², métal Pour l'extension de la plage de température de -40 °C à -50 °C	975 729 04

SCHÉMAS:

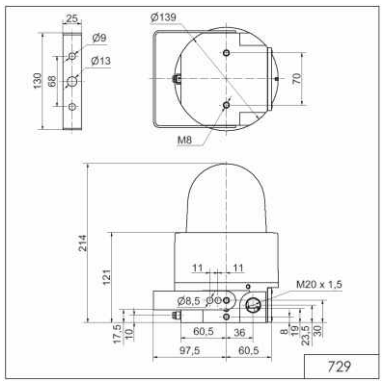

729 Feu à LEDs-EVS* ATEX

Le feu flash à LEDs, EVS ATEX, est extrêmement lumineux et visible

- Zones « gaz » : Zone 1 et 2
- Zones « poussières » : Zone 21 et 22
- Boîtier de raccordement « e » pour câblage aisé
- Effet lumineux extrêmement visible
- Développé sur une base neurobiologique
- Séquences d'effets aléatoires rapides évitant le phénomène d'accoutumance

CARACTÉRISTIQUES TECHNIQUES:

Durée de vie jusqu'à 50.000 h

Dimensions (Ø x H):	139 mm x 214 mm
Boîtier:	Aluminium, revêtement noir, résistant à l'eau de mer
Calotte:	Verre borosilicaté renforcé
Fixation:	Montage sur surface plane, au mur et au plafond Étrier de montage intégré en acier inoxydable
Câblage:	Bornier CAGE CLAMP jusqu'à 2,5 mm²
Agréments:	II 2G Ex de IIC II 2D Ex tb IIIC

CE Ex 2G Zone 1 + 2 2D Zone 21 + 22 2,9 kg IP 66 +50°C -40°C

Effet lumineux sur une base neurobiologique

RÉFÉRENCES:

Tension	24 V DC	115 V/230 V AC
Consommation	225 mA	125 mA à 230 V AC
rouge	**729 160 55**	**729 160 60**
orange	**729 360 55**	**729 360 60**

Disponible à partir d´avril 2012.

ACCESSOIRES:

Les accessoires adaptés se trouvent en page 16.

INFORMATION IMPORTANTE:

* EVS = Enhanced Visibility System / Système de visibilité avancé

EVS – effet lumineux attirant l'attention de manière particulièrement efficace, basé sur la Neurobiologie WERMA a développé un effet lumineux de flash puissant, rapide et aléatoire sur des bases neurobiologiques : EVS, Enhanced Visibility System ou Système de Visibilité Avancé. Cet effet génère un niveau d'attention optimal, qu'aucun feu de signalisation n'a réussi à atteindre.

Pour son système EVS, WERMA utilise des LEDs. Un microprocesseur génère des effets lumineux aléatoires. Ceci donne un effet de flash accéléré qui se révèle extrêmement efficace pour attirer l'attention des personnes – même si l'élément n'est pas dans le champ de vision immédiat. Les LEDs sont en effet capables de générer des fréquences de clignotement que, par exemple, les feux flash au Xénon ne sont pas en mesure de produire.

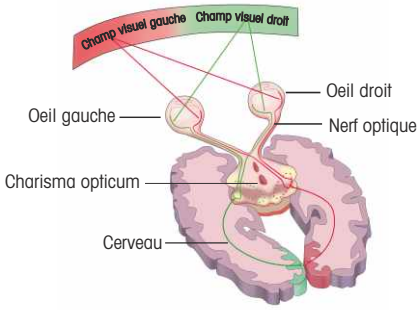

La technologie EVS s'inspire de la manière dont le cerveau perçoit les stimuli visuels

SCHÉMAS:

cf Page 16

729 Feu tournant à LEDs ATEX

Effet rotatif très lumineux avec consommation réduite grâce à une technologie LEDs longue durée de vie

- Zones « gaz » : Zone 1 et 2
- Zones « poussières » : Zone 21 et 22
- Effet rotatif très lumineux avec consommation réduite
- Étrier de fixation intégré en acier inoxydable
- Plage de température étendue de -50°C à +50°C (avec accessoires)

CARACTÉRISTIQUES TECHNIQUES:

Durée de vie jusqu'à 50.000 h

Dimensions (Ø x H):	139 mm x 214 mm
Boîtier:	Aluminium, revêtement noir, résistant à l'eau de mer
Calotte:	Verre borosilicaté renforcé
Fixation:	Montage sur surface plane, au mur et au plafond Étrier de montage intégré en acier inoxydable
Fréquence de rotation:	Env. 180 tours/mn
Facteur de marche:	100 %
Câblage:	Bornier CAGE CLAMP jusqu'à 2,5 mm²
Agréments:	II 2G Ex de IIC II 2D Ex tb IIIC

CE Ex 2G Zone 1 + 2 2D Zone 21 + 22 2,9 kg IP 66 +50°C -40°C

Etrier de fixation solide inclus pour une installation facilitée

RÉFÉRENCES:

Tension	24 V DC	115 V/230 V AC
Consommation	155 mA	125 mA à 230 V AC
rouge	**729 120 55**	**729 120 60**
orange	**729 320 55**	**729 320 60**

Disponible à partir d´avril 2012.

ACCESSOIRES:

Bouchon M 20 x 1,5 mm²	**975 729 02**
Grille de protection acier inoxydable	**975 729 03**
Presse-étoupe M 20 x 1,5 mm²	**975 729 01**
Presse-étoupe M 20 x 1,5 mm², métal Pour l'extension de la plage de température de -40 °C à -50 °C	**975 729 04**

SCHÉMAS:

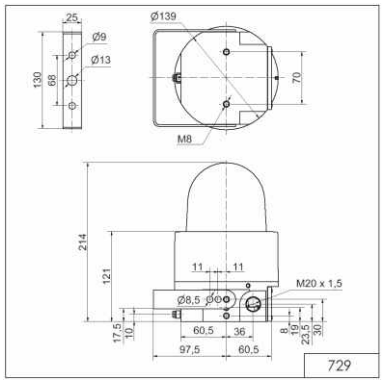

785 Feu tournant halogène ATEX

Très longue durée de vie grâce à l'entraînement par courroie

- Zones « gaz » : Zone 1 et 2
- Zones « poussières » : Zone 21 et 22
- Très longue durée de vie grâce à l'entraînement par courroie
- Résistance à l'eau de mer
- Étrier de fixation intégré en acier inoxydable
- Plage de température étendue de -50°C à +50°C (avec accessoires)

CARACTÉRISTIQUES TECHNIQUES:

Dimensions (Ø x H):	139 mm x 214 mm
Boîtier:	Aluminium, revêtement noir, résistant à l'eau de mer
Calotte:	Verre borosilicaté renforcé
Fixation:	Montage sur surface, au mur et au plafond Étrier de montage intégré en acier inoxydable
Câblage:	Bornier CAGE CLAMP jusqu'à 2,5 mm²
Entraînement:	Entraînement à courroie, moteur placé dans le centre de gravité
Fréquence de rotation:	180 tours/mn
Durée de vie moteur:	> 5.000 h
Agréments:	II 2G Ex de IIC T5 Gb II 2D Ex tb IIIC T95°C Db

Livré avec ampoule halogène 20W.

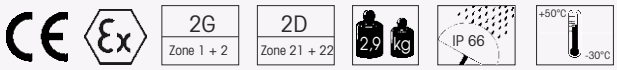

La grille de protection robuste en acier inoxydable (accessoire) fournit une protection supplémentaire

RÉFÉRENCES:

Tension	24 V AC/DC	115 V/230 V AC/DC
Consommation	1,0 A	150 mA à 230 V AC
rouge	785 100 75	785 100 70
orange	785 300 75	785 300 70

Disponible à partir de janvier 2012.

ACCESSOIRES:

Bouchon M 20 x 1,5 mm²	975 729 02
Grille de protection acier inoxydable	975 729 03
Presse-étoupe M 20 x 1,5 mm²	975 729 01
Presse-étoupe M 20 x 1,5 mm², métal Pour l'extension de la plage de température de -30 °C à -50 °C	975 729 04

PIÈCES DE RECHANGE:

Ampoule halogène 20 W/24 V pour 24 V AC/DC	975 885 25
Ampoule halogène 20 W/12 V pour 115 V/230 V AC/DC	975 885 24

SCHÉMAS:

cf Page 19

WERMA
SIGNALTECHNIK

WERMA SIGNALTECHNIK GMBH + CO. KG
Dürbheimer Str. 15
D-78604 Rietheim-Weilheim
Fon +49 (0) 74 24 95 57-0
Fax +49 (0) 74 24 95 57-44
www.werma.com • info@werma.com

11/11 • 990 996 01 • D